CORI-Combi Face Access II TT Lock

- Moderne Zugangstechnologie – Gesichtserkennung, Karten-leser und optional Fingerabdruck.
- Wasserdicht nach IP66, zuverlässige 12V Stromversorgung, ruhestromoptimiert.
- Flexible Verwaltung – bis zu 100 Gesichter, 1000 Karten und 100 Fingerabdrücke speicherbar.
- Einfache Integration – kompatibel mit Bluetooth 5.0, Android ab 4.3 und iOS ab 7.0.



Funktionsmerkmale

Modell	CORI-Combi Face Access II
Abmessungen	79 mm (B) × 145 mm (H) × 19 mm (T)
Material	Aluminiumrahmen
Kommunikation	Bluetooth 5.0
Unterstützte Systeme	Android 4.3 / iOS 7.0 oder höher
Ruhestrom	≈ 15 mA
Betriebsstrom	≈ 1 A
Stromversorgung	12 V
Entriegelungszeit	≈ 1,5 Sekunden
Schutzart	IP66 (Staubdicht & Strahlwasserfest)
Gesichtsspeicher	100
Kartenspeicher	1000
Fingerabdruckspeicher	100

Packungsbeilagen

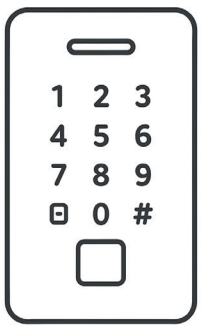

1x Zutrittskontroller

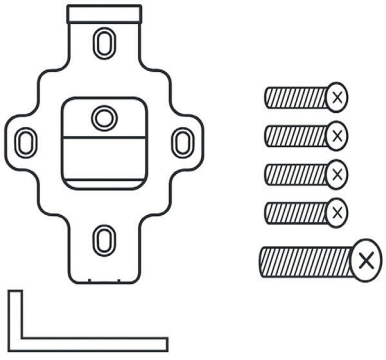

1x Befestigungsplatte

4x + 1x Schrauben

1x Sechskant Imbusschlüssel
1x Bedienungsanleitung

Installation

