CORI-Combi Face Access II TT Lock

- Moderne Zugangstechnologie – Gesichtserkennung, Karten-leser und optional Fingerabdruck.
- Wasserdicht nach IP66, zuverlässige 12V Stromversorgung, ruhestromoptimiert.
- Flexible Verwaltung – bis zu 100 Gesichter, 1000 Karten und 100 Fingerabdrücke speicherbar.
- Einfache Integration – kompatibel mit Bluetooth 5.0, Android ab 4.3 und iOS ab 7.0.



Funktionsmerkmale

Modell	CORI-Combi Face Access II
Abmessungen	79 mm (B) × 145 mm (H) × 19 mm (T)
Material	Aluminiumrahmen
Kommunikation	Bluetooth 5.0
Unterstützte Systeme	Android 4.3 / iOS 7.0 oder höher
Ruhestrom	≈ 15 mA
Betriebsstrom	≈ 1 A
Stromversorgung	12 V
Entriegelungszeit	≈ 1,5 Sekunden
Schutzart	IP66 (Staubdicht & Strahlwasserfest)
Gesichtsspeicher	100
Kartenspeicher	1000
Fingerabdruckspeicher	100

Packungsbeilagen



1x Zutrittskontroller

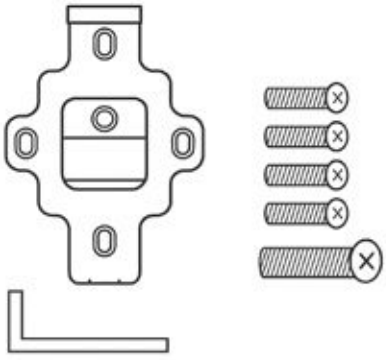

1x Befestigungsplatte

4x + 1x Schrauben

1x Sechskant Imbusschlüssel
1x Bedienungsanleitung

Installation

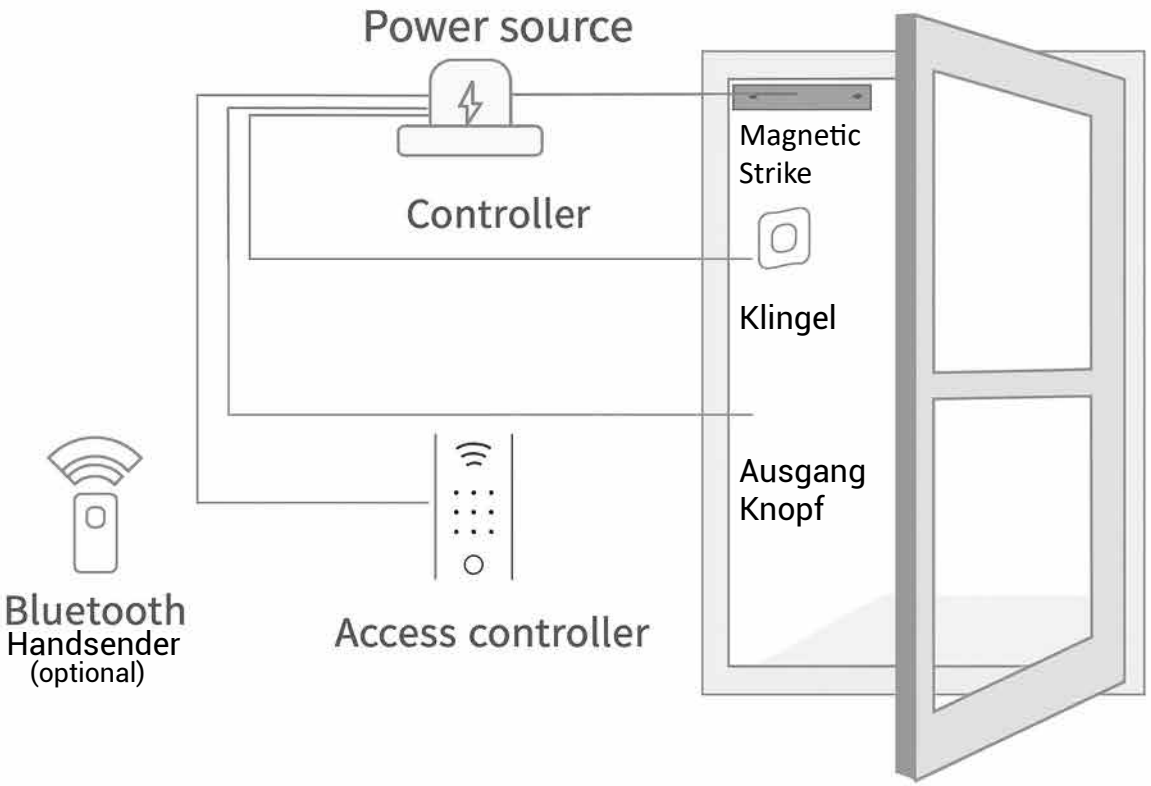

1. Loch für das Kabel bohren

An der gewünschten Stelle ein Loch für den Kabeldurchgang bohren.
Das Kabel vom Controller mit der Stromversorgung verbinden.

2. Montageplatte anbringen

Die Halterungsplatte vom Zutrittskontroller entfernen.

Mit 4 Schrauben die Platte an der Wand im Befestigungs-schlitz montieren.

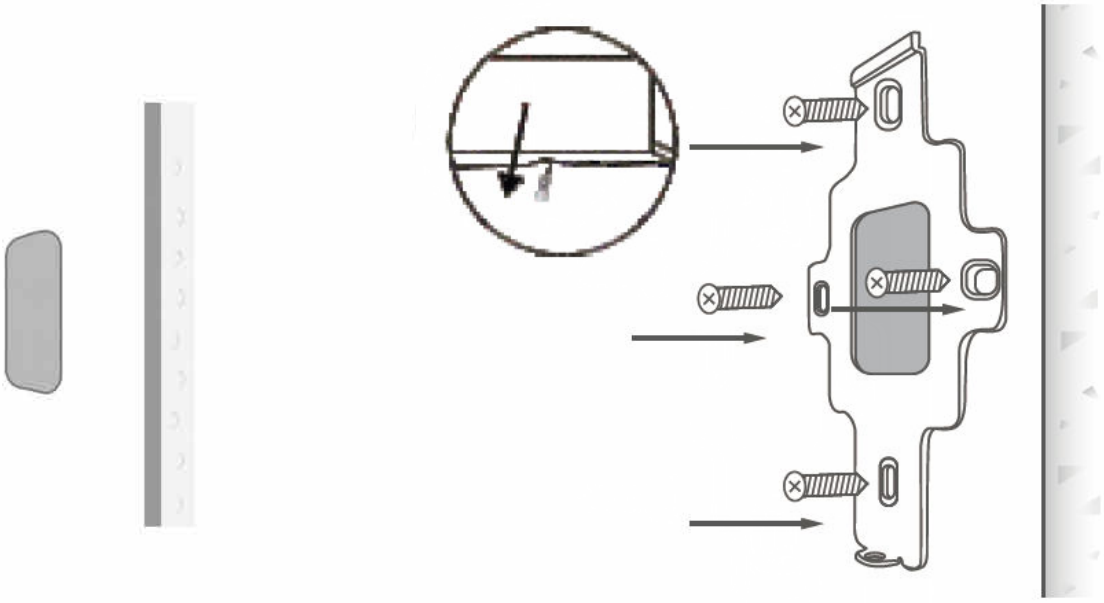

Verdrahtung

Entfernen Sie den Stecker vom Kabel, isolieren Sie die Adern und schließen Sie diese entsprechend der Abbildung an die vorgesehenen Anschlüsse der Stromversorgung an.

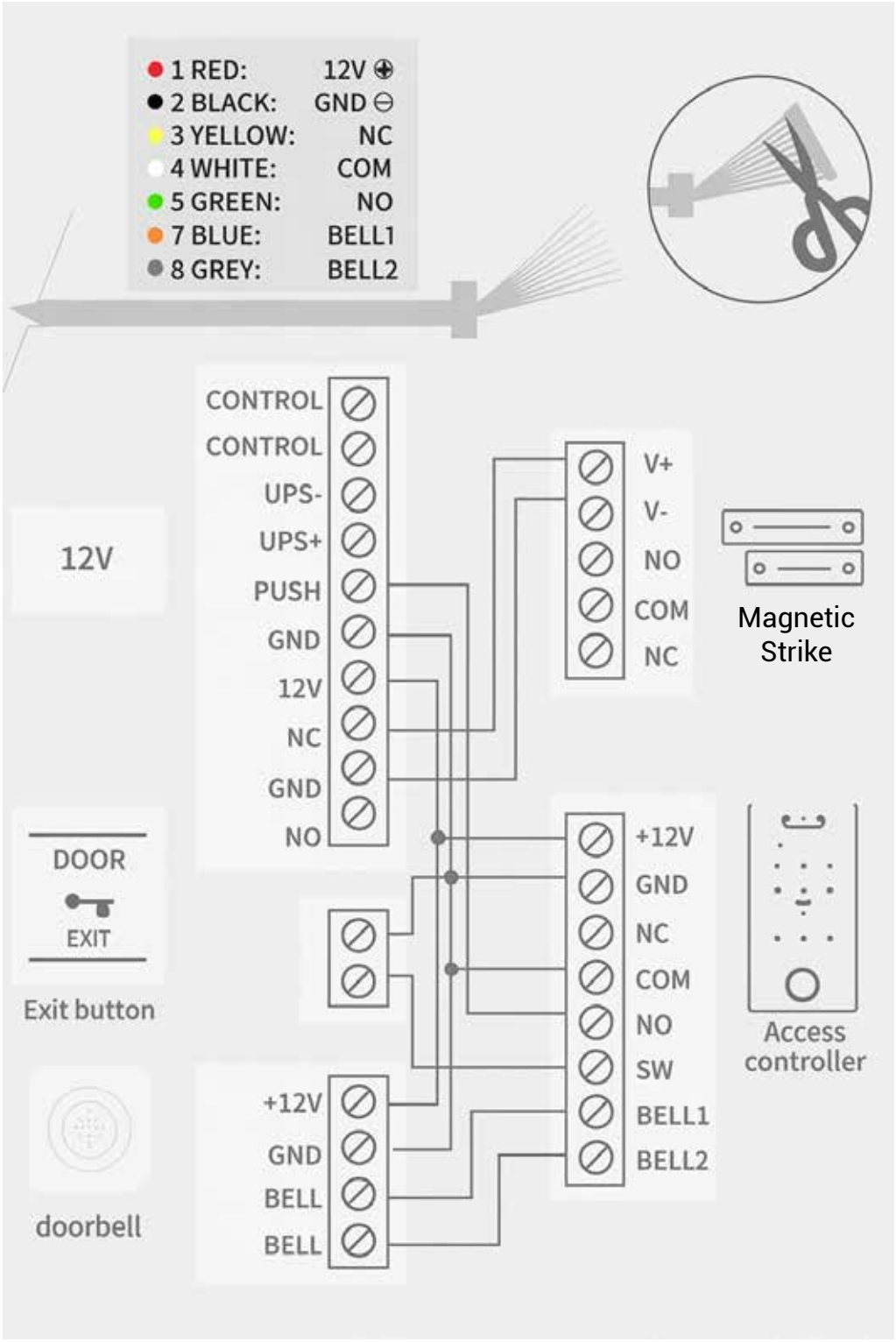

Montage des Geräts

Setzen Sie den Zutrittskontroller in die Halterung ein und befestigen Sie ihn mit einer Schraube an der unteren Seite der Montageplatte.

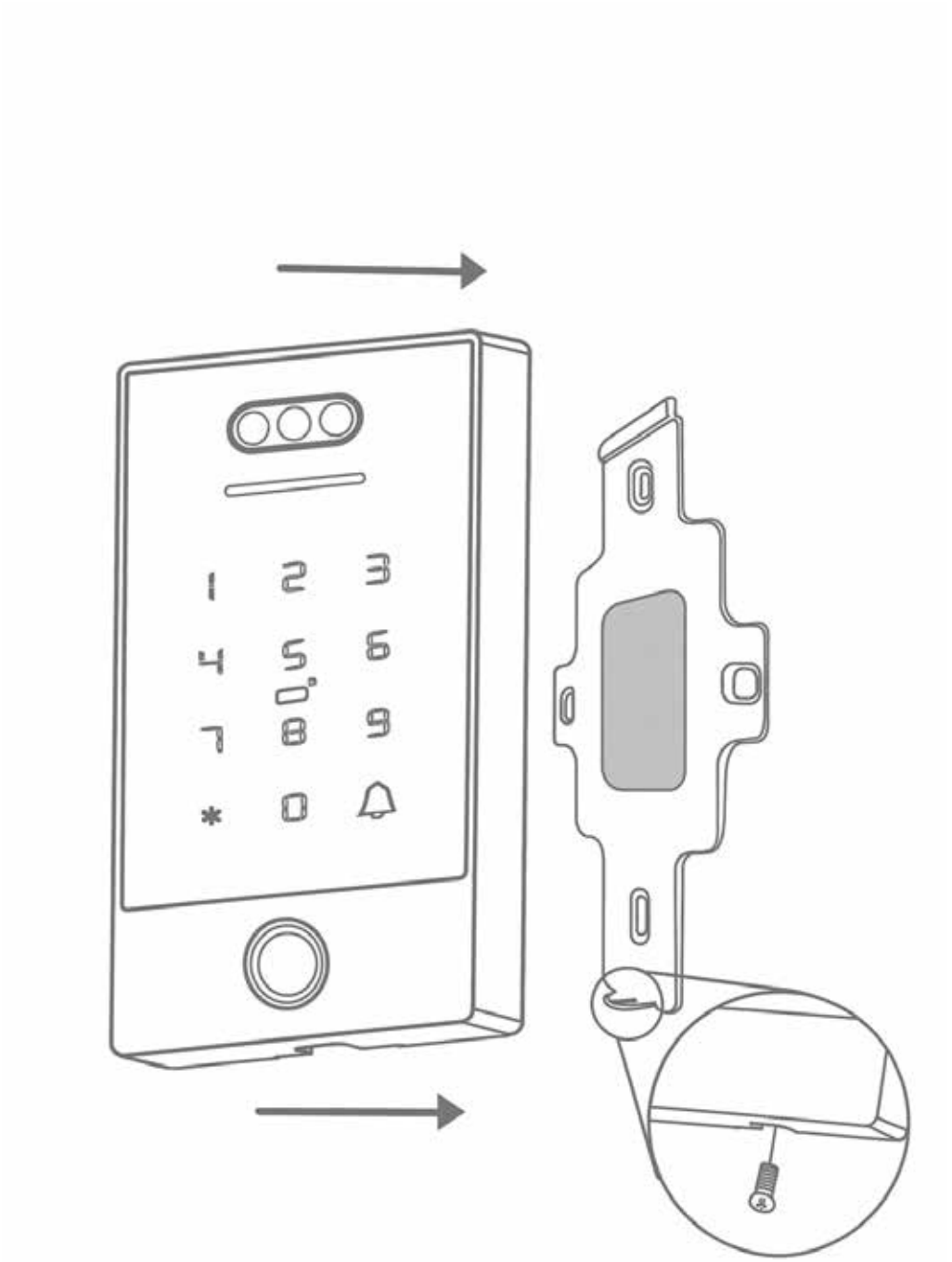

Zutrittskontroller mit der App koppeln

1. Tippen Sie auf das Bedienfeld, um es zu aktivieren und das Schloss einzuschalten.

2. App aktivieren.
Suchen Sie im Play-Store oder App-Store nach TT-Lock - Herunterladen/Installieren oder über den QR-Code öffnen.

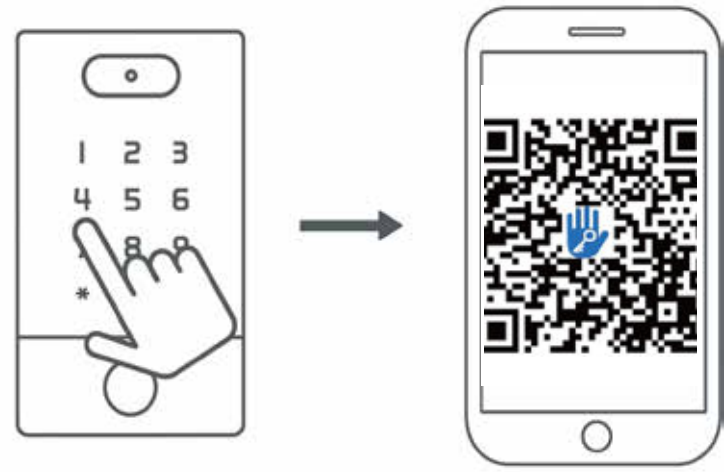

3. Tippen Sie auf das „I I I“-Symbol in der oberen linken Ecke, dann auf „+ Schloss hinzufügen“, wählen Sie „Türschloss“.

4. Tippen Sie auf das angezeigte Gerät.

Warten Sie einige Sekunden, bis das Schloss ein Sprachsignal bzw. einen langen Piepton ausgibt, der bestätigt, dass das Gerät erfolgreich hinzugefügt wurde.

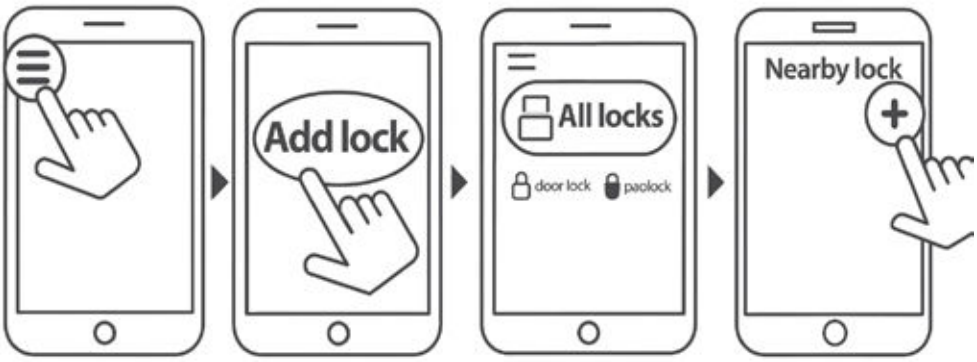

Hinweis:
Wenn das Schloss nicht erfolgreich hinzugefügt werden kann, schließen Sie bitte die Mobile App, schließen Sie Bluetooth und öffnen Sie beides erneut. Wiederholen Sie die Schritte.

Produktgarantie-Anweisungen

Garantieumfang
Bei Material- oder Verarbeitungsfehlern gewährt der Hersteller dem ursprünglichen Käufer folgende freiwillige Leistungen:

- Rückgabe oder Austausch innerhalb von 7 Tagen ab Rechnungsdatum.
- Austausch innerhalb von 15 Tagen ab Rechnungsdatum.
- Kostenlose Reparatur innerhalb von 12 Monaten (365 Tagen) ab Rechnungsdatum.

Ausschlüsse
Diese Garantie gilt nicht für Schäden, die entstehen durch:

- unsachgemässen Gebrauch oder Bedienungsfehler,
- Veränderungen oder Modifikationen am Produkt,
- mechanische Einwirkungen oder Missbrauch.

Gesetzliche Gewährleistung

Diese Garantie gilt zusätzlich zu den zwingenden gesetzlichen Ansprüchen gemäss Schweizer Obligationenrecht (OR Art. 197 ff.).
Die gesetzlichen Rechte des Käufers bleiben durch diese freiwillige Herstellergarantie unberührt.

Haftungsausschluss

Der Hersteller behält sich das Recht vor, Produkte und deren Design jederzeit aufgrund technischer Weiterentwicklungen oder Verbesserungen ohne vorherige Ankündigung anzupassen.
Alle Informationen wurden sorgfältig geprüft; dennoch können Fehler nicht ausgeschlossen werden.
Für daraus entstehende Folgen wird keine Haftung übernommen, soweit gesetzlich zulässig.